WHY51020 (Y5102) KIN LONG Петля стекло-стена 90 град., AISI 304

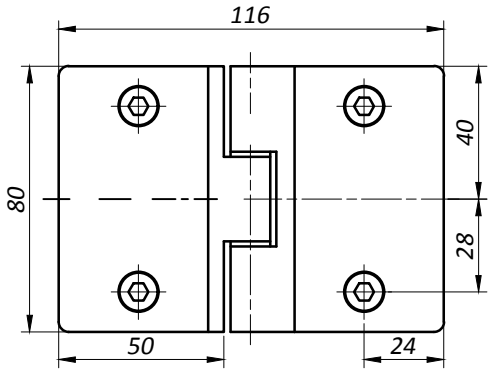

Вид А

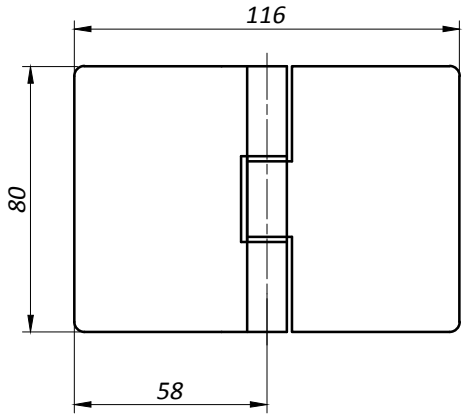

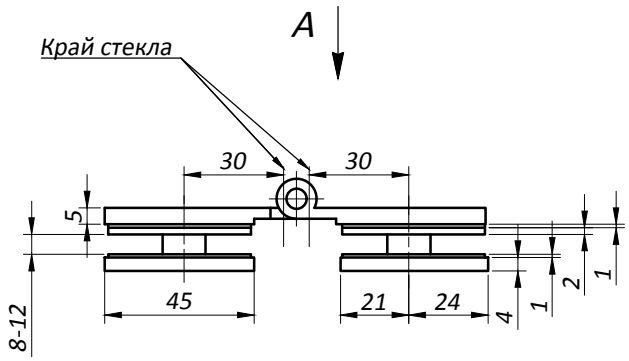

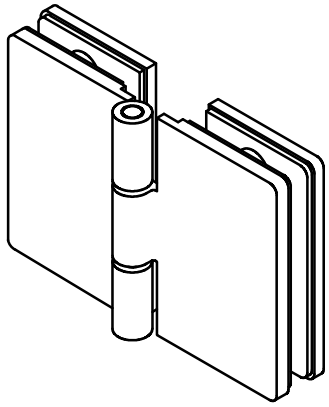

- Толщина стекла 8-12 мм
- Материал: нерж. сталь AISI 304
- Максимальный угол открывания 90°
- Поворот в одну сторону

Отверстия и вырезы в стекле

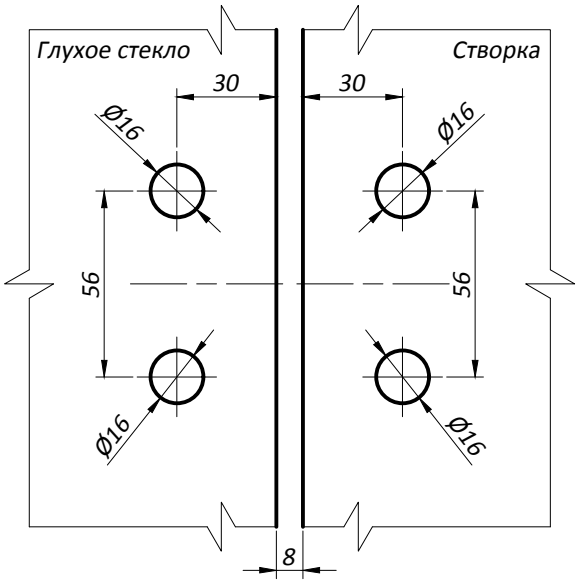
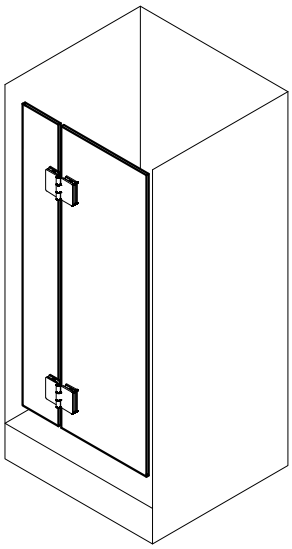
Типовая монтажная схема