Фитинг угловой с осью, до 200кг., KMJ11740, AISI 304, SSS

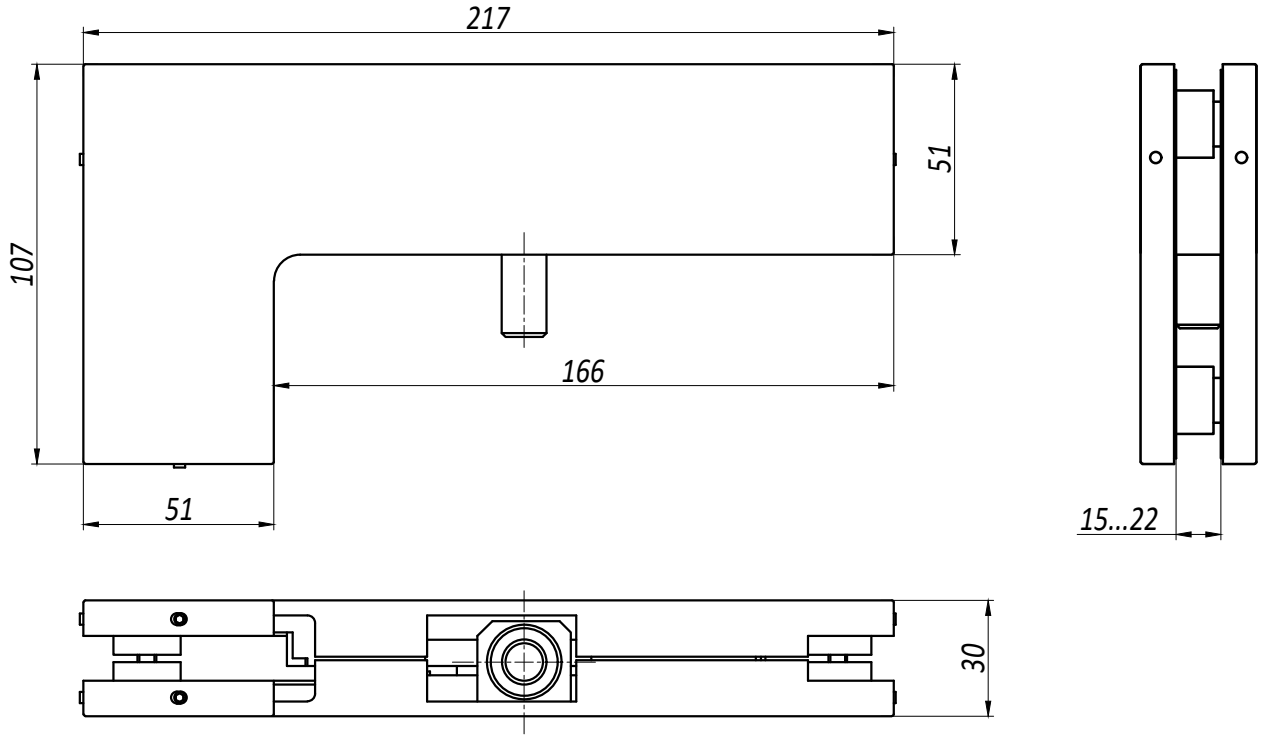

Фитинг угловой с осью, до 200кг., KMJ11740, серия "Классика"

Характеристики:

- *толщина стекла 15-22 мм.*
- *максимальный вес двери - 200 кг.*
- *материал - нержавеющая сталь AISI 304 (CF8).*
- *поверхность - SSS шлифованная.*

Рекомендуемые размеры двери:

- *высота ≤3000 мм.*
- *ширина ≤1200 мм.*

Монтажные вырезы / отверстия в стекле

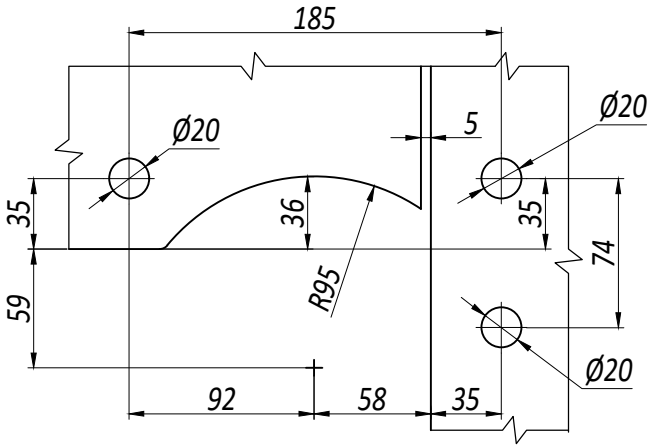
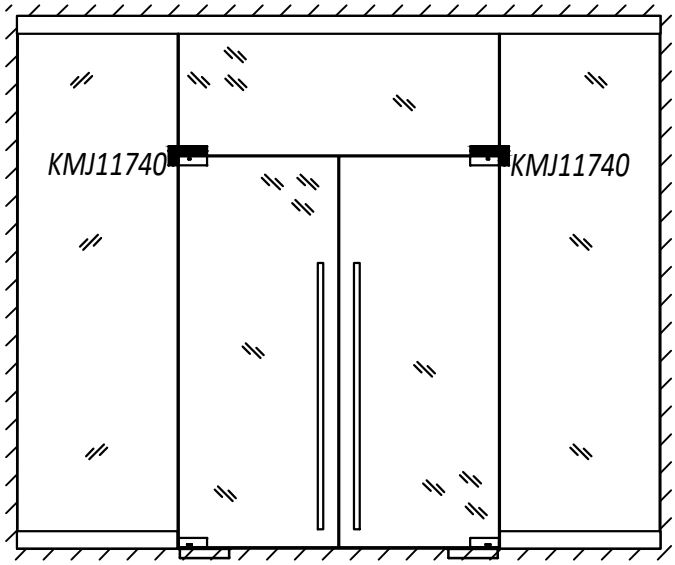
Типовая схема установки