KMJ1186R Фитинг правый угловой с осью, до 200кг., AISI 304, SSS

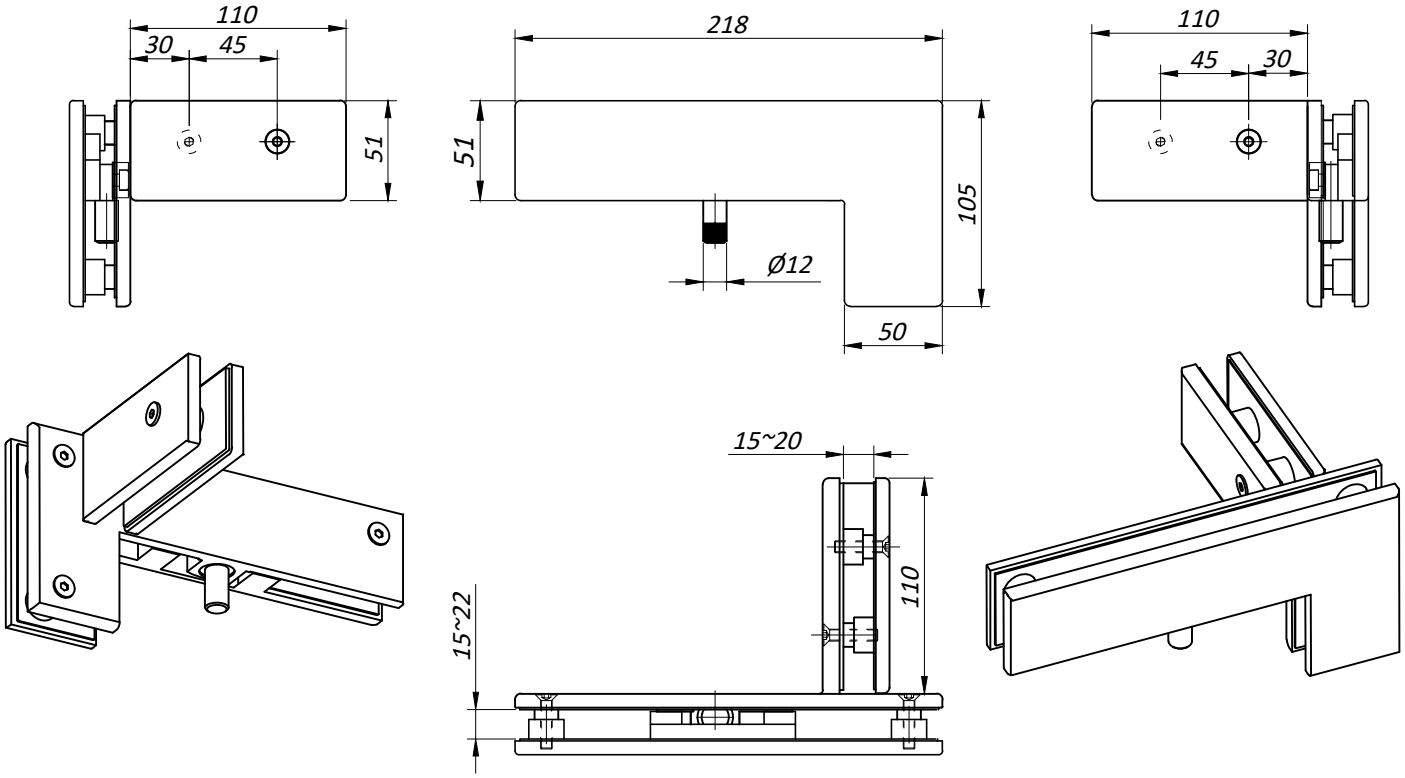

Монтажные отверстия в стекле

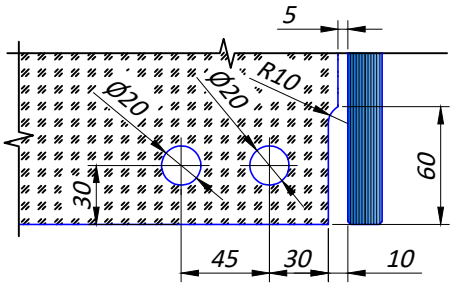

Монтажные отверстия в стекле

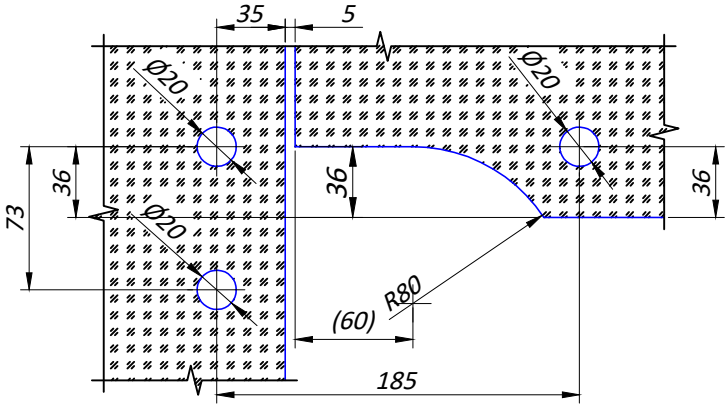

Типовая схема установки

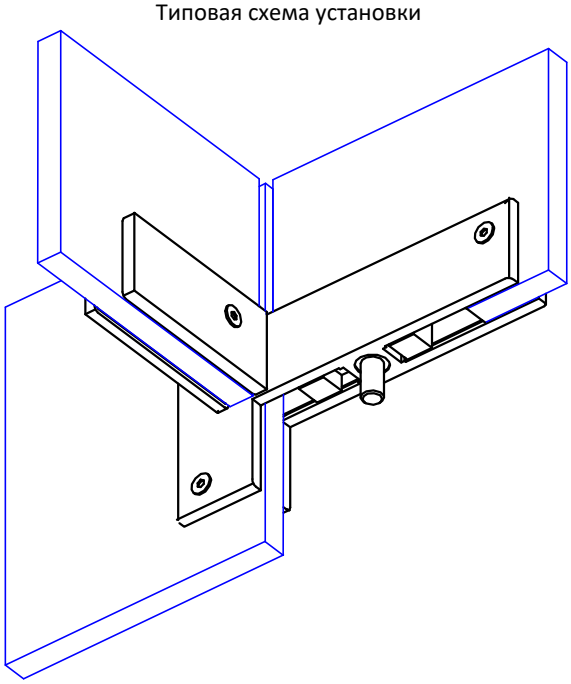

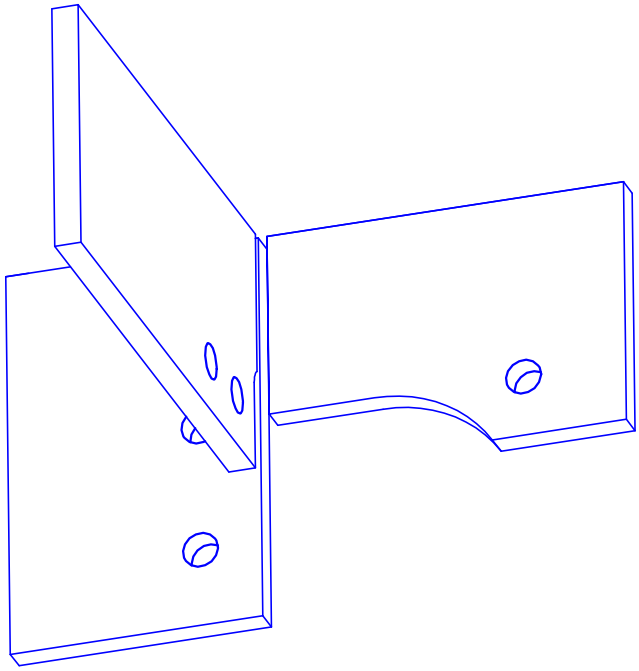

Тел : +7 (495) 662 47 20 www.kinlong.ru mail@kinlong.ru