Петля угловой с осью, KMJ11340 (M401), AISI 304, SSS

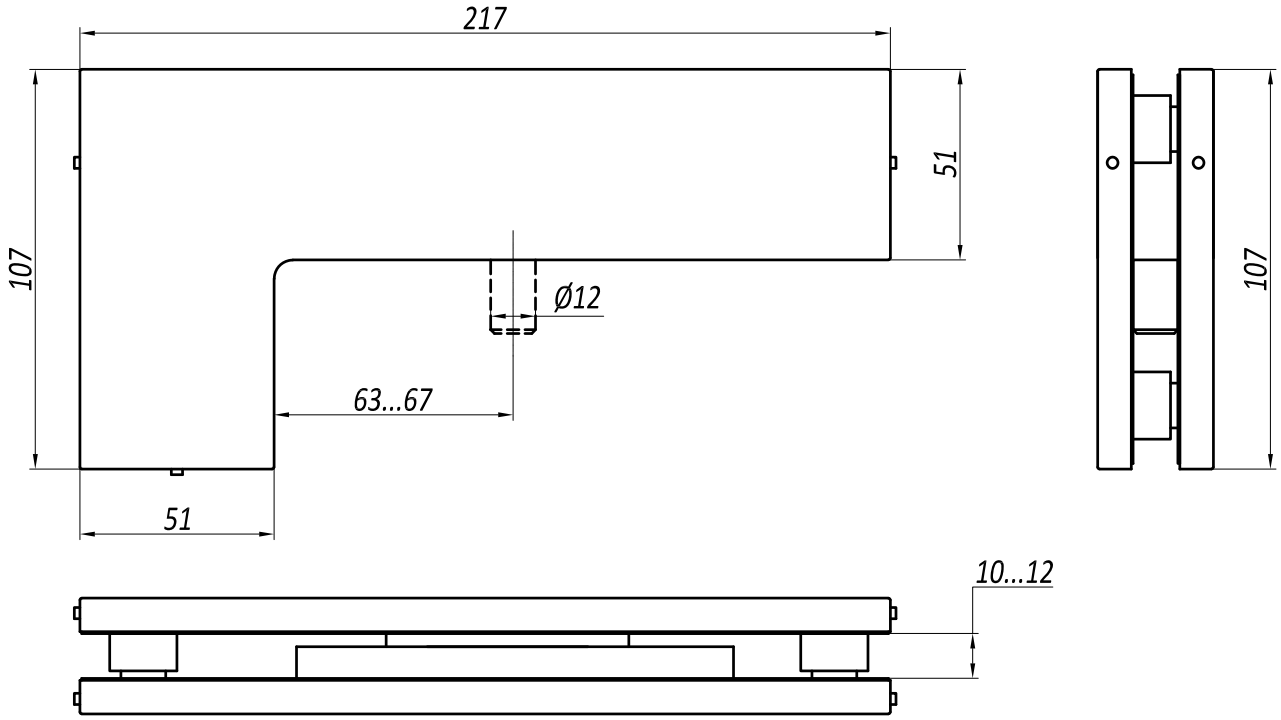

Петля угловой с осью, KMJ11340 (M401), серия "Классика"

Характеристики:

- *толщина стекла 10-12 мм.*
- *максимальный вес двери - 100 кг.*
- *материал - нержавеющая сталь AISI 304 (CF8).*
- *поверхность - SSS шлифованная.*

Рекомендуемые размеры двери:

- *высота ≤2600 мм.*
- *ширина ≤1000 мм.*

Монтажные вырезы / отверстия в стекле

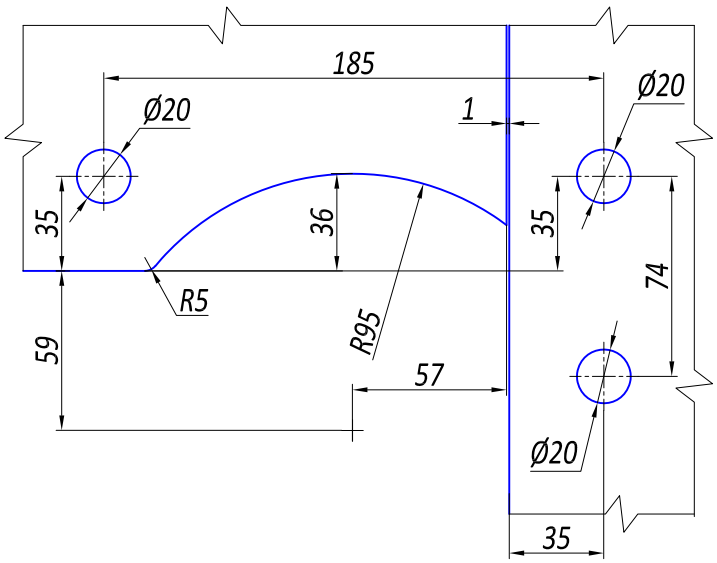
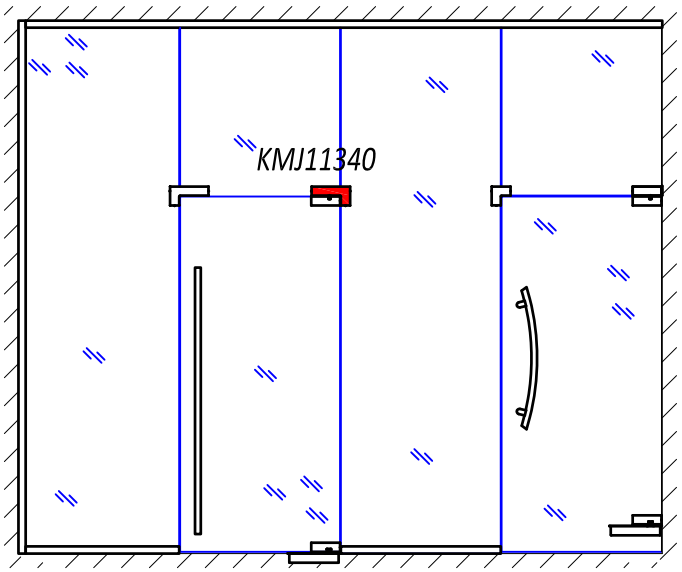
Типовая схема установки