Спайдер L210A12

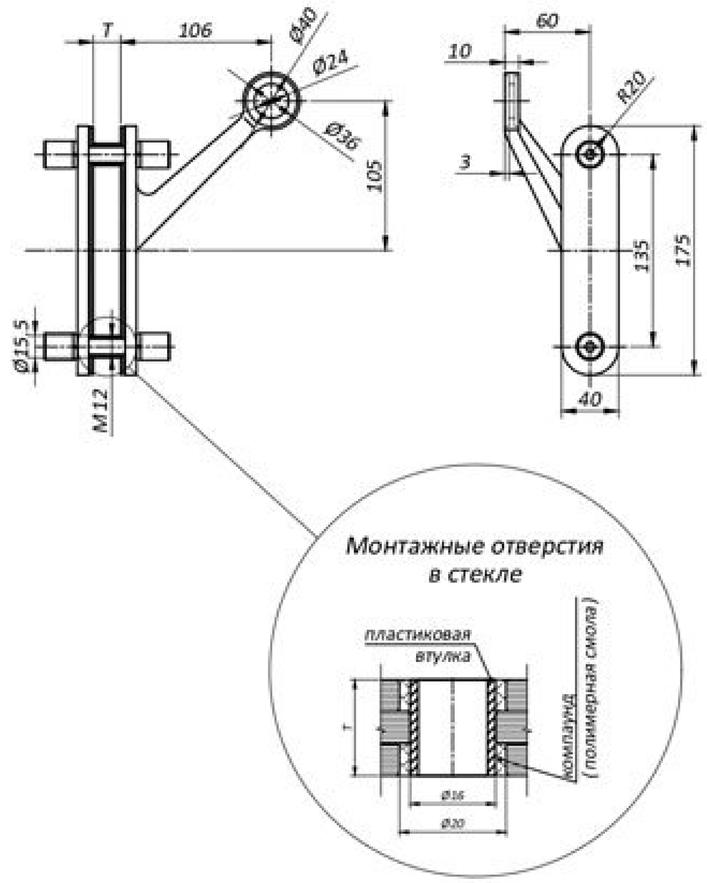

- T - толщина стеклянного ребра
- Материал - нержавеющая сталь AISI 304 (CF8) / AISI 316 (CF8M)
- Поверхность - PSS (полированная) / SSS (шлифованная)

Типовая монтажная схема

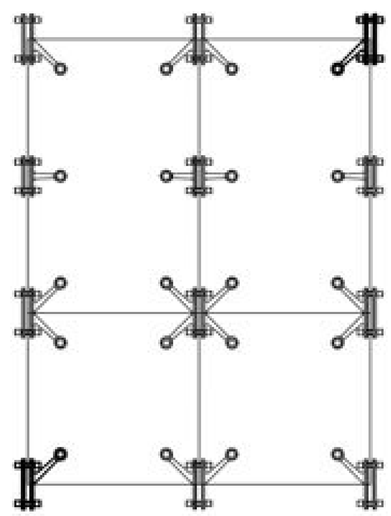

Предельные эксплуатационные нагрузки

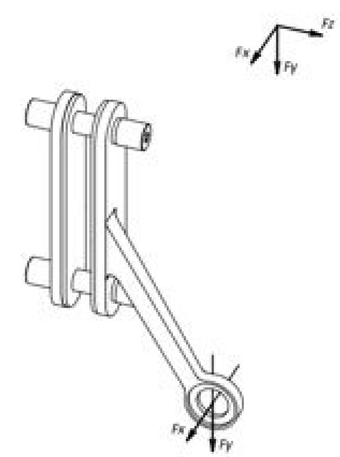

$F_x \leq \pm 2000$ Н
$F_y \leq \pm 1000$ Н

Тел : +7 (495) 662 47 20 www.kinlong.ru mail@kinlong.ru

KINLONG.RU